Besteller:. . . . . D . . . . . .

. . . . . .

. . . . . .

Bestell-Nr./Kommission

. . . . . .

Bestelldatum: . . . . . .

Liefertermin: . . . . . (ohne Gewähr)

Besteller:. . . . . .

Unterschrift

Casatex GmbH
CH-9033 Untereggen

Fax +41 71 866 20 90
Mail: order@casatex.com

Bestellformular VS

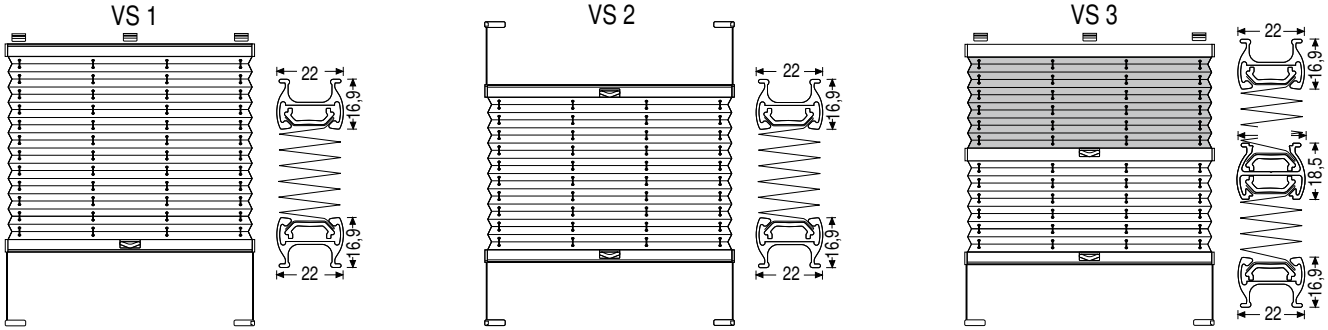

Pos.	Gesamt-breite (mm)	Gesamt-höhe (mm)	Anzahl Stück	Design-Nr. (Stoff)	System-Typ	Träger-Typ *	Höhe Z für Klemm-träger Typ D (mm) mindestens 45 mm	Farbe Zubehör **	Adapter 15° / 45° ***	Griff	Bedienstab Länge (cm) ****	Zeichnung mit Massen wenn die Form nicht quadratisch oder rechteckig ist	Bemerkung
1	2	3	4	5	6	7	8	9	10	11	12	13	14

Bemerkungen

* Träger Typ A passend zum System-Typ. Aufpreis Typ C Fr. 6.-/Stk.

** Verfügbare Zubehörfarben: weiss, alu eloxiert, schwarzbraun RAL 8022, messing (PVC-Teile für Zubehör in den Farben messing + RAL 8022 in schwarz.

*** Spalte 10 nur bei Träger Typ A ausfüllen. Adapter zu Glasleiste.

**** Bedienstablängen: 100, 125, 150, 200, 250 cm (in silber).

2. Standardmässig ist der Stoff 5 mm schmaler als die Profilbreite

5. Beschichtung «perl» und «blackout» des Stoffes ist fensterseitig.

11. Standard ist Griff-Typ A, Aufpreis für Metall-Griff Typ C Fr. 27.-/Stk

Träger-Typ (Spalte 7)

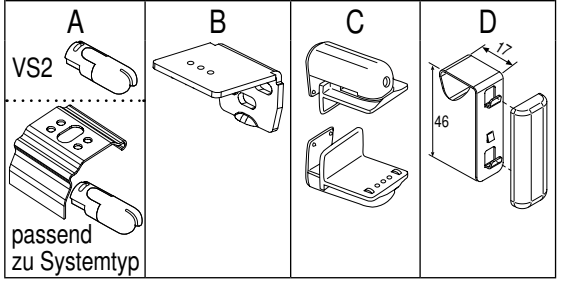

Adapter zu Träger Typ A

(Spalte 10)

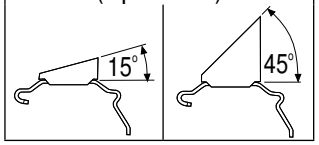

Griff-Typ (Spalte 11)

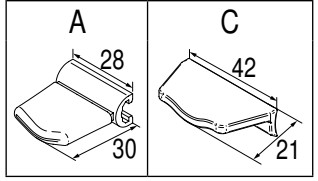

Bestellformular VS

Übermittelte Bestellungen können nicht mehr geändert werden. Umtausch oder Rücknahme von Massanfertigungen ist ausgeschlossen.

V12.2013D